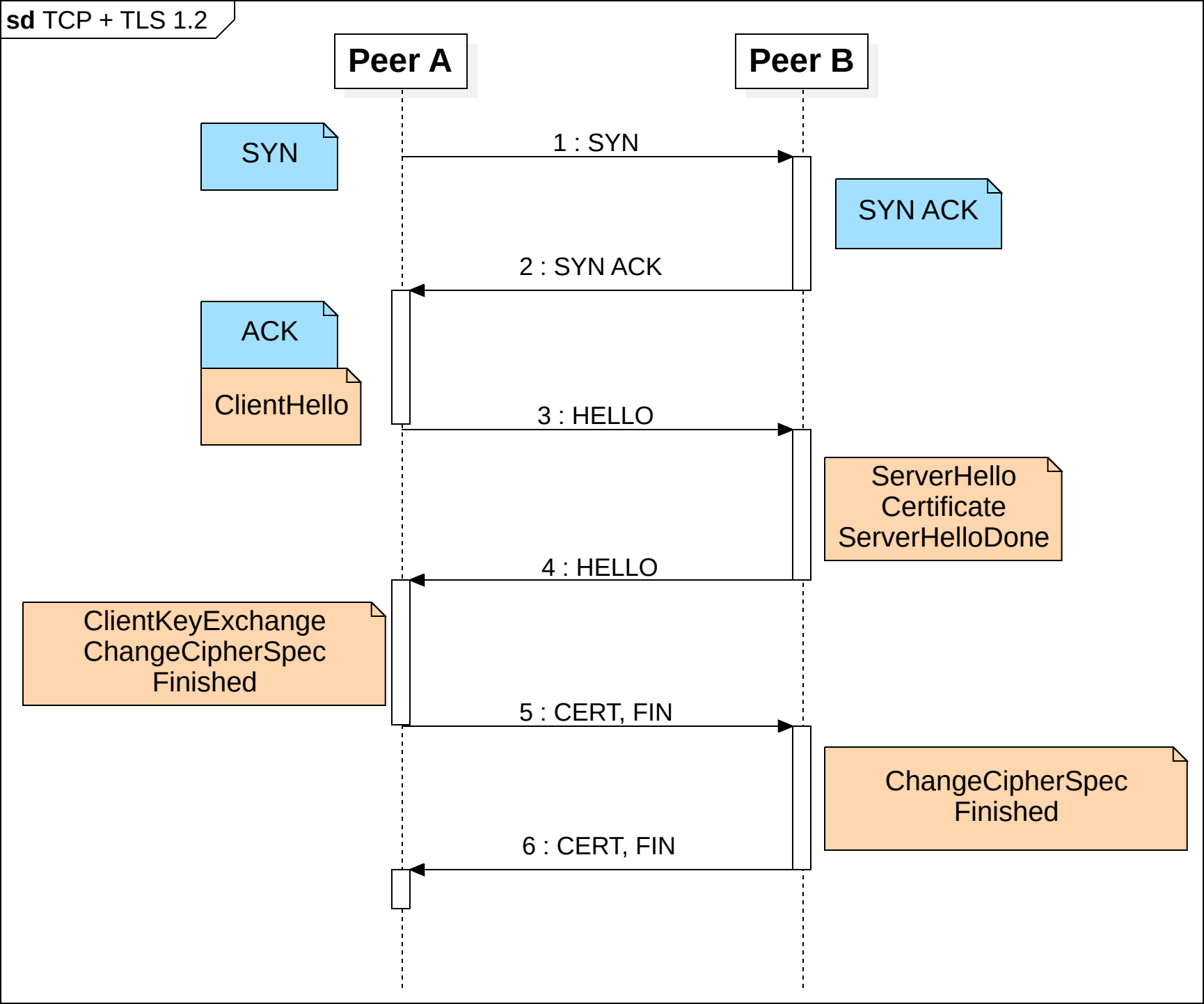
sd TCP + TLS 1.2
Peer A
Peer B
SYN
1 : SYN
SYN ACK
2 : SYN ACK
ACK
ClientHello
3 : HELLO
ServerHello
Certificate
ServerHelloDone
4 : HELLO
ClientKeyExchange
ChangeCipherSpec
Finished
5 : CERT, FIN
ChangeCipherSpec
Finished
6 : CERT, FIN